SMECAP
PREFABBRICATI IN CALCESTRUZZO

STRADALI CANALE DI RACCOLTA (SEZIONE QUADRATA)

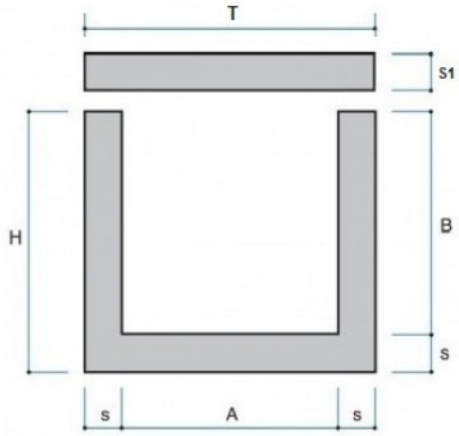

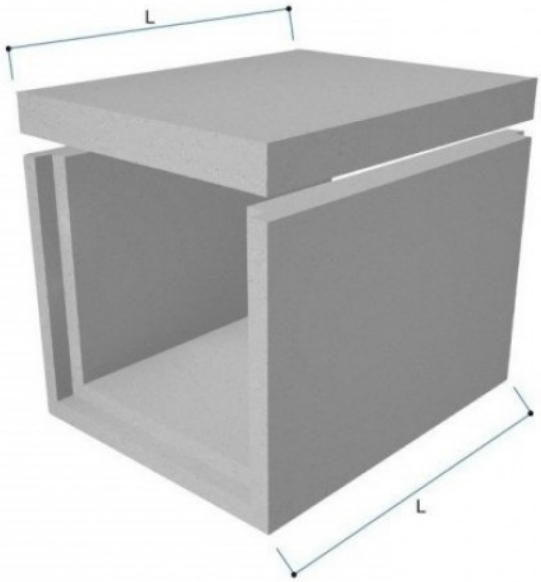

Codice	Tipo	Descrizione	P.V.R.	A cm	B cm	S cm	Peso Kg	Dim. pedana cm	Pezzi su pedana	Peso pedana Kg	Portata motrice pz.	Portata autotreno pz.
LL6080AA	60x80x10	Lastra armata 60x80x10	V	60	80	10	110	120x80x70	14	1,540	112	252

Voce di capitolato

Canale di raccolta a sezione quadrata, realizzato in elementi prefabbricati in calcestruzzo vibrato, di lunghezza 100 cm con incastro a mezzo spessore, da posare su fondazione di calcestruzzo magro, compresa la stuccatura dei giunti.

A richiesta sarà corredato di coperchio in c.a.v. per la copertura del canale.