SMECAP
PREFABBRICATI IN CALCESTRUZZO

# STRADALI CANALE DI RACCOLTA (SEZIONE QUADRATA)

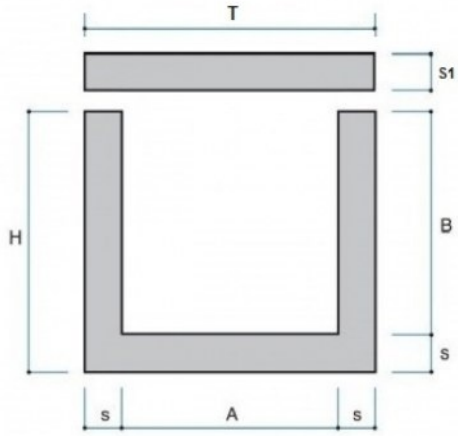


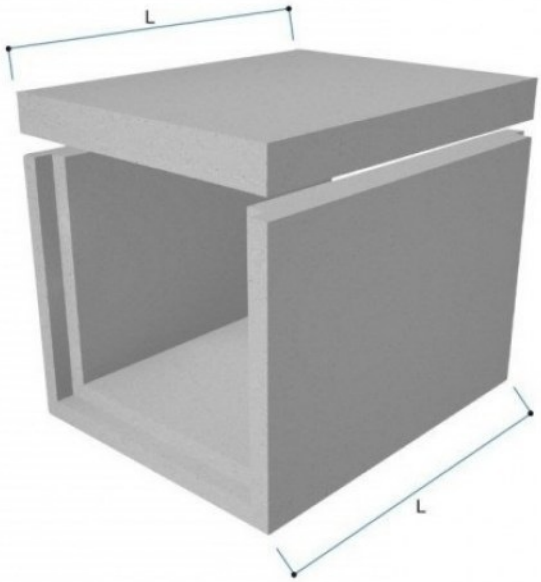


### Voce di capitolato

Canale di raccolta a sezione quadrata, realizzato in elementi prefabbricati in calcestruzzo vibrato, di lunghezza 100 cm con incastro a mezzo spessore, da posare su fondazione di calcestruzzo magro, compresa la stuccatura dei giunti.

A richiesta sarà corredato di coperchio in c.a.v. per la copertura del canale.

SMECAP
PREFABBRICATI IN CALCESTRUZZO

| Codice | Tipo | Descrizione | P.V.R. | A cm | B cm | S cm | S1 cm | H cm | L cm | T cm | Peso Kg | Dim. pedana cm | Pezzi su pedana | Peso pedana Kg | Portata motrice pz. | Portata autotreno pz. |
|---|---|---|---|---|---|---|---|---|---|---|---|---|---|---|---|---|
| CN1010NN | 100x100 | Canale di raccolta 100x100 L100 | PV | 100 | 95 | 12 | | 109 | 100 | | 935 | | | | 13 | 30 |
| CN4040NN | 40x40 | Canale di raccolta 40x40 L100 | PV | 40 | 40 | 10 | | 50 | 100 | | 330 | 100x120x100 | 4 | 1,320 | 36 | 84 |
| CN5030NN | 50x30 | Canale di raccolta 50x30 L100 | PV | 50 | 30 | 10 | | 40 | 100 | | 300 | | | | 40 | 93 |
| CN5050NN | 50x50 | Canale di raccolta 50x50 L100 | PV | 50 | 50 | 10 | | 60 | 100 | | 390 | | | | 30 | 72 |
| CN6060NN | 60x60 | Canale di raccolta 60x60 L100 | PV | 60 | 60 | 10 | | 70 | 100 | | 470 | | | | 25 | 60 |
| CN8060NN | 80x60 | Canale di raccolta 80x60 L100 | PV | 80 | 60 | 10 | | 70 | 100 | | 515 | | | | 23 | 54 |
| CN8080NN | 80x80 | Canale di raccolta 80x80 L100 | PV | 80 | 80 | 10 | | 90 | 100 | | 607 | | | | 20 | 48 |
| LL6080AA | 60x80x10 | Lastra armata 60x80x10 | V | 60 | 80 | 10 | | | | | 110 | 120x80x70 | 14 | 1,540 | 112 | 252 |
| SC1010CR | 100x100x15 | Soletta 100x100xH15 carrabile (1^ cat.) | V | | | | 15 | | 100 | 100 | 365 | | | | 34 | 77 |
| SC1210CR | 120x100x15 | Soletta 120x100xH15 carrabile (1^ cat.) | V | | | | 15 | | 120 | 100 | 440 | | | | 28 | 64 |
| SC6262CR | 62x62x20 | Soletta 62x62xH20 carrabile (1^ cat.) | V | | | | 20 | | 62 | 62 | 180 | | | | 67 | 156 |
| SC7010CR | 70x100x12 | Soletta 70x100xH12 carrabile (1^ cat.) | V | | | | 12 | | 100 | 70 | 205 | | | | 55 | 135 |
| SC8010CR | 80x100x15 | Soletta 80x100xH15 carrabile (1^ cat.) | V | | | | 15 | | 100 | 80 | 295 | | | | 40 | 95 |