SMECAP
PREFABBRICATI IN CALCESTRUZZO

# STRADALI CANALETTA PORTACAVI

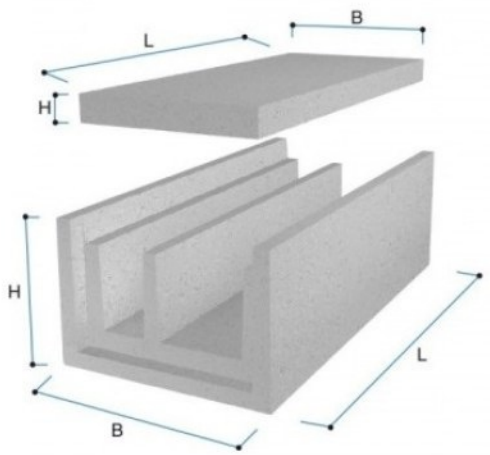


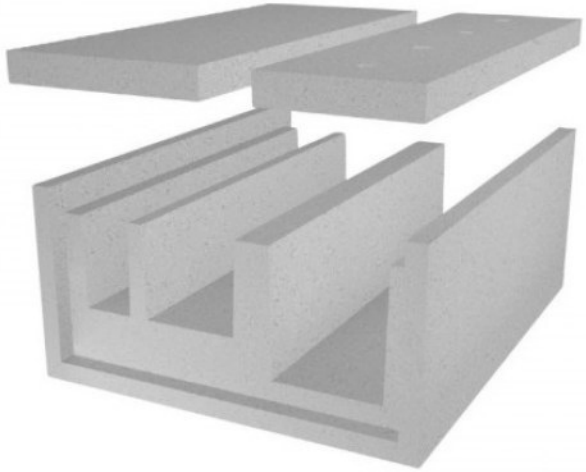

| Codice | Descrizione | P.V.R. | B cm | H cm | L cm | Peso Kg | Dim. pedana cm | Pezzi su pedana | Peso pedana Kg | Portata motrice pz. | Portata autotreno pz. |
|---|---|---|---|---|---|---|---|---|---|---|---|
| CN5033CP | Coperchio 2 scomparti | V | 40 | 6 | 100 | 55 | 100x100x60 | 20 | 1,100 | 200 | 480 |

## Voce di capitolato

Canaletta portacavi a due e tre scomparti di sezione rettangolare, realizzata con elementi prefabbricati in calcestruzzo armato vibrato, di lunghezza 100 cm con incastro a mezzo spessore, comprensiva di coperchi i c.a.v. di spessore 6 cm.