SMECAP
PREFABBRICATI IN CALCESTRUZZO

BLOCCHI BLOCCO IN ARGILLA ESPANSA H20 (UNI EN 771-3)

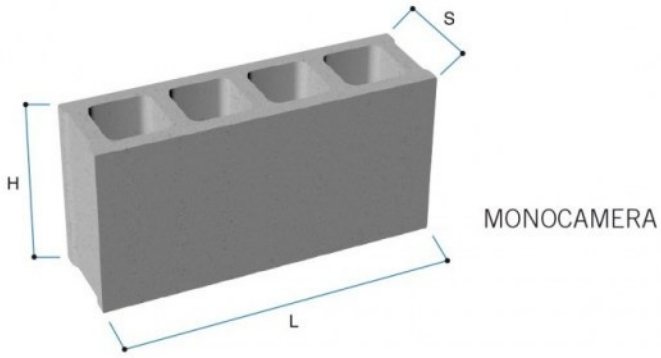

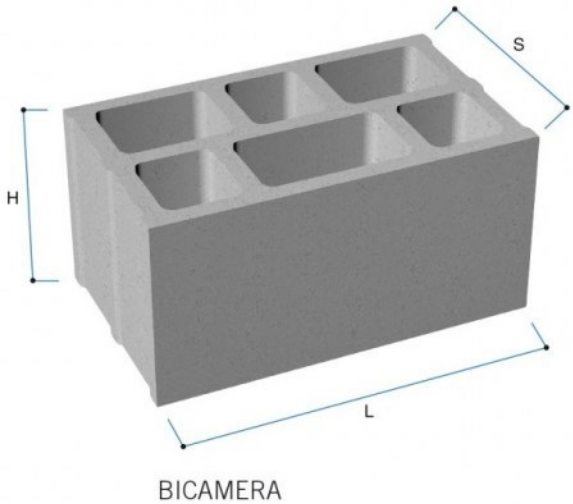

Codice	Tipo	Descrizione	P.V.R.	S cm	H cm	L cm	Peso Kg	Pezzi per m2	Dim. pedana cm	Pezzi su pedana	Peso pedana Kg	Portata motrice pz.	Portata autotreno pz.
BA1520CC	15	Blocco chiuso mon. A.E. 15x20x50	V	15	20	50	12	10	100x100x100	70	875	910	2240

Voce di capitolato

Blocco vibrocompresso in conglomerato di cemento e granulato di argilla espansa, da intonaco.

Su richiesta, si possono realizzare blocchi con finitura sottile.