TUBI

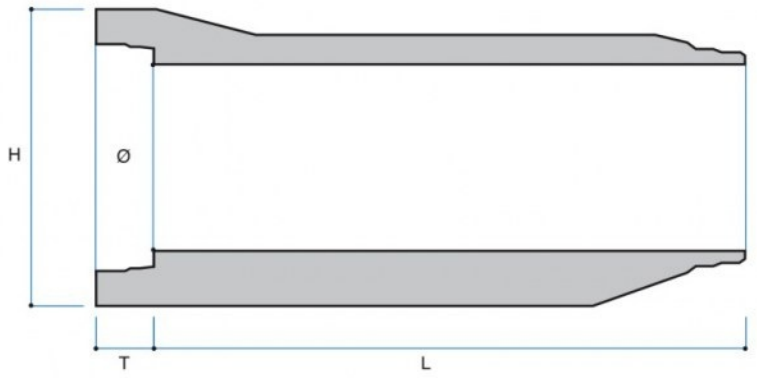

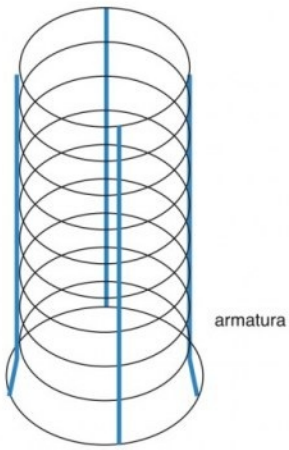

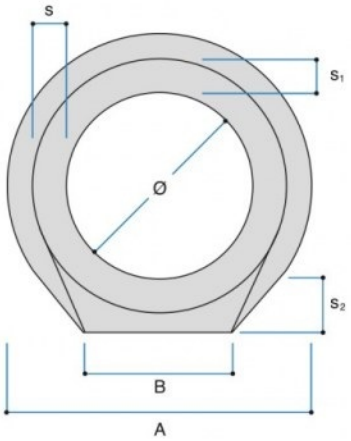

Su richiesta i tubi possono essere forniti:

- armati
- con guarnizione
- con rivestimento interno

Voce di capitolato

Fognatura a sezione circolare realizzata con tubi prefabbricati in calcestruzzo armato vibrocompresso con base piana di appoggio, giunto a bicchiere e anello di tenuta in gomma sintetica incorporata o a rotolamento. I tubi saranno armati con gabbia di acciaio costituita da staffe circolari (collegate da catene o fibre), aventi passo e diametro idonei a resistere ai carichi minimi di rottura previsti dalla norma UNI EN 1916.

SMECAP
PREFABBRICATI IN CALCESTRUZZO

Codice	Descrizione	P.V.R.	A cm	B cm	Ø cm	S cm	S1 cm	S2 cm	H cm	L cm	T cm	Peso Kg	Portata motrice pz.	Portata autotreno pz.
TA1200GG	Tubo vibrocompresso armato Ø1200 L240 (senza base)	V	163.2		120	10.7	13.1	18.1	163.2	240	12.6	4,000	3	7
TS0300BA	Tubo vibrocompresso Ø300 L200	V	49.2	24	30	5.5	5.5	8.5	49.2	200	9.5	376	19	49
TS0400BB	Tubo vibrocompresso Ø400 L225	V	60	32	40	5.5	5.5	9	60	225	9.5	620	15	39
TS0500BC	Tubo vibrocompresso Ø500 L225	V	73	40	50	5.5	5.5	10	73	225	9.5	880	13	31
TS0600BD	Tubo vibrocompresso Ø600 L225	V	86	45	60	6.3	7.5	11.5	86	225	11	1,170	11	27
TS0800BE	Tubo vibrocompresso Ø800 L225	V	111.6	55	80	7.9	9.5	13.8	111.6	225	11	1,710	7	16
TS1000BF	Tubo vibrocompresso Ø1000 L225	V	138.8	65	100	9.5	11.5	16.4	138.8	225	12.6	2,600	4	11
TS1200BG	Tubo vibrocompresso Ø1200 L240 (senza base)	V	167		120	13	13	10.5	167	240	11	4,000	3	7